Brida de apriete Pitbull

Aplicación: la parte posterior de la brida se soporta apretando el tornillo (DIN 912) hacia adelante y hacia atrás. Gracias a ello se consigue un absoluto efecto de baja tracción para el mecanizado preciso de las más diversas piezas. Ideal además para sujeciones múltiples. Las reducidas medidas constructivas permiten mecanizar varios lados sin cantos molestos para la herramienta.

Volumen de suministro: brida de apriete con tornillo (DIN 912), elemento de apriete y junta tórica.

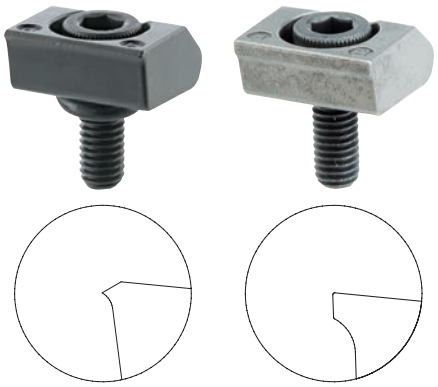

Canto de cuchilla Canto romo

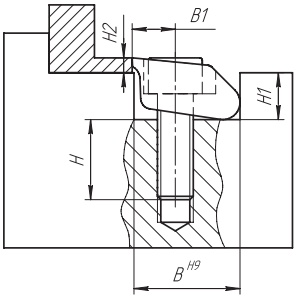

3917 0250 – 0360 De acero para herramientas, con canto de cuchilla para piezas brutas (piezas serradas, de forja o fundición)

Rosca	Anchura de apriete mm	Distancia de apriete mm	Dimensión B H9 mm	Dimensión B1 mm	Dimensión H mm	Dimensión H1 mm	Dimensión H2 mm	Par de apriete N•m	Fuerza de sujeción kN	U.E.	3917 €	Ref.
M 2,5	9,5	0,15	9,5	3,8	6,6	3,6	1,9	1,8	2,8	8	28,77	...0250
M 4	12,7	0,4	12,7	5,1	9,9	4,8	2,6	5,6	6,6	8	29,77	...0280
M 6	19,1	0,6	19,05	7,6	14,48	7,2	3,8	22,5	16	6	38,38	...0310
M10	25,4	1,7	25,4	10,2	18,03	11,4	6,3	40	26	4	60,25	...0340
M12	38,1	1,9	38,1	15,2	19,56	16,3	9,5	145	50	2	103,87	...0360

(W105)

3917 0260 – 0370 De acero para herramientas con canto romo para trabajos generales

Rosca	Anchura de apriete mm	Distancia de apriete mm	Dimensión B H9 mm	Dimensión B1 mm	Dimensión H mm	Dimensión H1 mm	Dimensión H2 mm	Par de apriete N•m	Fuerza de sujeción kN	U.E.	3917 €	Ref.
M 2,5	9,5	0,15	9,5	3,8	6,6	3,6	1,9	1,8	2,8	8	28,57 ◊	...0260
M 4	12,7	0,4	12,7	5,1	9,9	4,8	2,6	5,6	6,6	8	29,43	...0290
M 6	19,1	0,6	19,05	7,6	14,48	7,2	3,8	22,5	16	6	38,10	...0320
M10	25,4	1,2	25,4	10,2	18,03	11,4	6,3	40,5	26	4	60,25	...0350
M12	38,1	1,9	38,1	15,2	19,56	16,3	9,5	145	50	2	103,87	...0370

(W105)

3917 0270 – 0330 De latón con canto romo para evitar muescas de apriete

Rosca	Anchura de apriete mm	Distancia de apriete mm	Dimensión B H9 mm	Dimensión B1 mm	Dimensión H mm	Dimensión H1 mm	Dimensión H2 mm	Par de apriete N•m	Fuerza de sujeción kN	U.E.	3917 €	Ref.
M2,5	9,5	0,15	9,5	3,8	5,59	3,6	1,9	0,6	0,9	8	27,63 ◊	...0270
M4	12,7	0,4	12,7	5,1	8,64	4,8	2,6	2,8	1,8	8	28,72	...0300
M6	19,1	0,6	19,05	7,6	11,18	7,2	3,8	5,6	4,2	6	38,50	...0330

(W105)

3917 0331 + 0332 De acero para herramientas, con margen de mecanizado para fresar el contorno de una pieza.

NEW

Rosca	Anchura de apriete mm	Distancia de apriete mm	Dimensión B H9 mm	Dimensión B1 mm	Dimensión H mm	Dimensión H1 mm	Dimensión H2 mm	Par de apriete N•m	Fuerza de sujeción kN	3917 €	Ref.
M10	25,4	1,27	25,4	10,16	18	11,43	6,35	40,6	26	262,23	...0331
M12	38,1	1,9	38,1	15,24	19,6	16,26	9,52	145	50	225,02	...0332

(W105)

Todos los precios en € por unidad sin IVA (a no ser que se indique otra cosa).